ОТРАСЛЕВАЯ ОЛИМПИАДА ШКОЛЬНИКОВ

1. Используйте только размеченные стороны листов.
2. Заполните номер варианта и номер страницы в поле внизу.

Математика

Площадка написания
Казанский национальный исследовательский технологический университет (Математика)

Шифр 84595 Класс 10

Вариант 21 Дата 19.02.2022

Заполняется проверяющим строго по образцу. Образец заполнения: 1 2 3 4 5 6 7 8 9 0

1	2	3	4	5	6	7	8	9	10

Оценка цифрами | Оценка прописью | Подпись

№2

$x \in (-\infty; +\infty) \Rightarrow D(f) \in (-\infty; +\infty)$

$f(x) + (0,5+x) f(1-x) = 1$ Из условия следует, что функция f является линейной ($y = kx + b$). Из первого слагаемого: $y = x$ Из $2^{го}$: $y = -x + 1$

$$x + (0,5+x)(1-x) = 1$$
$$x - 1 + (0,5+x)(1-x) = 0$$
$$-(1-x) + (0,5+x)(1-x) = 0$$
$$(0,5+x-1)(1-x) = 0$$

$x = 0,5$ $\quad$ $x = 1$

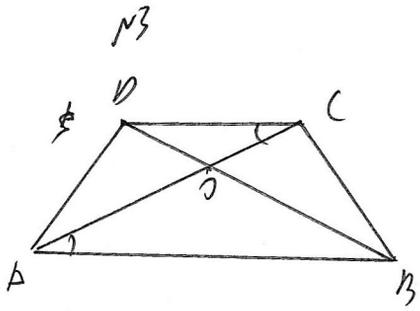
Проверим:

1) $f(0,5) = 0,5$ $\quad$ $0,5 + 1 \cdot 0,5 = 1$
$(0,5+x) f(1-x) = 0,5$ $\Big| = ?$

2) $f(1) = 1$
$f(1-x) = 0$ $\Big| \rightarrow$ $1 + 1,5 \cdot (1-1) = 1$

Ответ:

№3



Дано: $AB = 55$ $CD = 31$

$AC \perp BD$

Найти: $\overrightarrow{AD} \cdot \overrightarrow{DC}$

Теорема: $AC \cap BD = O$

Рассм. $\triangle DOC$ и $\triangle AOB$

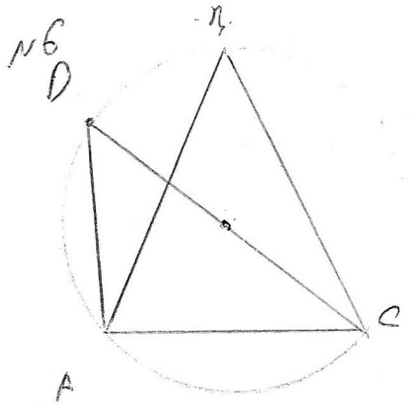
$\angle OAB = \angle OCD$ (как накр. леж.)

$\angle COD = \angle AOB$

$\Rightarrow \triangle DOC \sim \triangle AOB$ по 3 углам

$$\frac{DC}{AB} = \frac{DO}{OB} = \frac{OC}{OA} = \frac{31}{55}$$

№6



Дано: $r=6$ см $AP=4\sqrt{6}$ CD диаметр

$\triangle ABC$ - правильный

Найти: $V_{пирамиды}$

Решение: Рассм $\triangle DAC$

1) $\angle A=90^\circ$ (т.к. вписанный угол опирается на диаметр)

В $\triangle DAC$ $AP=4\sqrt{6}$ $CD=12$

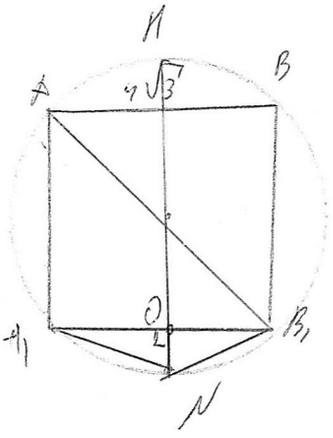
Найдем AC: $AC^2=144-16\cdot 6=144-96=48$

$AC=\sqrt{48}=4\sqrt{3}$

Найдем S_{ABC}

~~$S_{ABC}=144$~~ $S_{ABC}=\frac{1}{2}ab\sin\gamma$

$S=\frac{1}{2}\cdot 4\sqrt{3}\cdot 4\sqrt{3}\cdot\frac{\sqrt{3}}{2}=\frac{16\cdot 3\cdot\sqrt{3}}{4}=12\sqrt{3}$



2) AB_1 - диаметр $\Delta B_1=12$ см Высоты BB_1

$BB_1^2=144-4\cdot 4\cdot 3=144-48=96$

$BB_1=\sqrt{96}=4\sqrt{6}$

3) $V=S\cdot h$

2) HN - диаметр Рассм $\triangle A_1NB_1$ $\angle H=120^\circ$

$NH\cap A_1B_1=O$ $\triangle A_1NB_1$ равноб (NO, медиана, высота)

$\angle N=120^\circ$; $\triangle A_1ON$ $\angle ONA_1=60^\circ$

$A_1N=AO:\sin 60^\circ$ $A_1N=2\sqrt{3}:\frac{\sqrt{3}}{2}=4$ $\Rightarrow$

$ON=\sqrt{16-12}=2$ $\Rightarrow$ $AA_1=NH-4=8$ $\Rightarrow$

$\Rightarrow V_{пирамиды}=8\cdot 12\sqrt{3}=96\sqrt{3}$

Ответ: $96\sqrt{3}$

№4



Дано: $AB = 100$ см
отр. ≥ 25 см

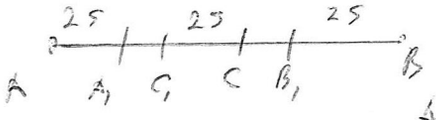
Найти: вероятность использования

Решение:

Предположим, что получ. 3 отрезка трубу можно использовать ⇒ большую трубу можно разрезать на части,

~~Первые~~ Первые 2 части – отрезки лежащие по "краям" трубы и сум. 3 части – один кусок ≥ 25 см и 2 ~~отр~~ отрезка, которые можно отрезать к половинам трубы.

Из условия следует, что "целых" труб в сумме не должно больше 25 см, т.е. трубы должны быть одинаковой длины.

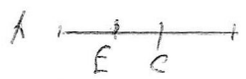


~~Дано~~ Пусть $AA_1; BB_1; CC_1$ отрезки по 25 см

$A_1C_1 + CB_1 = 25$

Вероятность попадания в эти метки $\frac{25}{100} = \frac{1}{4}$

(Только не в случае если 2 отрезка трубы по 25 см ~~получится~~ и один ≥ 25 см т.е.



$AE = EC = 25$ E, C – точки середины) ⇒

⇒ Вероятность использования получ. частей в кол-ве отвозов равна $\frac{1}{4}$

Ответ: $\frac{1}{4}$

№5

a - кол-во пакетов акций в 1 нефтяной

в - кол-во пакетов акций в 2 нефтяной

с - кол-во пакетов акций в 3 нефтяной

$a+b=c$

x - цена пакета акций в 1 нефтяной

y - цена пакета в 2 нефтяной

z - цена пакета в 3 нефтяной

$x=4y$

$\begin{cases} x+y=z \\ 4y+y=z \end{cases}$ $z=5y$ тогда все стоит $10y$

$\frac{x}{a}$ - цена акции в 1 нефтяной $\frac{z}{c}$ - цена акции в 3 нефтяной

$\frac{y}{b}$ - цена акции в 2 нефтяной

$42 \le \frac{z}{c} \le 60$

$16 \le \frac{x}{a} - \frac{y}{b} \le 20$

Пусть $\frac{z}{c}=60$ т.р. $\frac{x}{a}-\frac{y}{b}=16$ тогда

$60=5y$ $y=12$ все стоит 120 т.руб $\Rightarrow \frac{12}{120}\cdot 100\% = 10\%$ цена всех акций

Пусть $\frac{z}{c}=42$ т.р. $\frac{x}{a}-\frac{y}{b}=20$ т.р.

$42=5\cdot y$

$y=8,4 \Rightarrow$ доля 10%